CHASE
real estate services

СТОИМОСТЬ
357 000 000 ₽
1 000 000 /М2

МЕТРО НОВОСЛОБОДСКАЯ
г Москва, ул Долгоруковская, д 23А стр 1

ПЛОЩАДЬ
357 М²

КОМНАТ
6+

ЭТАЖ/ЭТАЖНОСТЬ
1 / 3

ОТДЕЛКА
черновая отделка

РАСПОЛОЖЕНИЕ НА КАРТЕ

АДРЕС
г Москва, ул Долгоруковская, д 23А стр 1

МЕТРО
Новослободская
8 минут пешком

ОКРУГ
Тверской

РАЙОН
Тверской

357 000 000 ₽
1 000 000 /М2

ПОДРОБНО ОБ ОБЪЕКТЕ

КОМНАТ/СПАЛЕН
6+

ВЫСОТА ПОТОЛКОВ

КОЛ-ВО САНУЗЛОВ

ПАРКИНГ

Актуальная цена от собственника!

Лот 67062
Ксения Медведева

Уважаемые клиенты и коллеги!
Вашему вниманию предлагается просторная вилла в ЖК класса deluxe «Cameo Moscow Villas».

Вилла свободной планировки, предлагается без отделки. Отличная возможность обустроить жилое пространство в соответствии с Вашими идеями. Вилла оборудована индивидуальным лифтом, который бесшумно поднимет на террасу или доставит в подземный паркинг. Также в вилле предусмотрены индивидуальная вентиляция с трехступенчатой очисткой воздуха и панорамные окна с электроприводом.

Перед виллой расположен front yard - небольшой гостевой двор, уличная часть входной группы. С противоположной стороны виллы располагается back yard - приватная терраса-патио, что может стать прекрасным местом для приёма гостей и барбекю. На верхнем этаже находится видовая терраса с аркадами.

На территории ведется круглосуточное видеонаблюдение. Сервис комплекса предусматривает услуги комфорт-менеджера, дворецкого, а также valet-parking.

Особого внимания заслуживает развитая инфраструктура района: детские образовательные и медицинские учреждения, университеты, различные музеи, торговые центры, сетевые магазины, банки и многое другое. Рядом несколько парковых зон - оазисов чистого воздуха, – Миусский сквер, сад «Эрмитаж» и Екатерининский сад.

Ближайшие станции метро – Маяковская и Новослободская. Удобный выезд на Садовое кольцо. Также в шаговой доступности Белорусский вокзал и все крупные транспортные магистрали центра столицы. Отличная локация для любителей пеших прогулок: до многих достопримечательностей центра столицы несколько минут.

Свободная продажа, быстрый выход на сделку.

Звоните, и я организую для Вас оперативный показ!

ВЫХОД
EXIT

ВЫХОД
EXIT

13

VILLA VIII

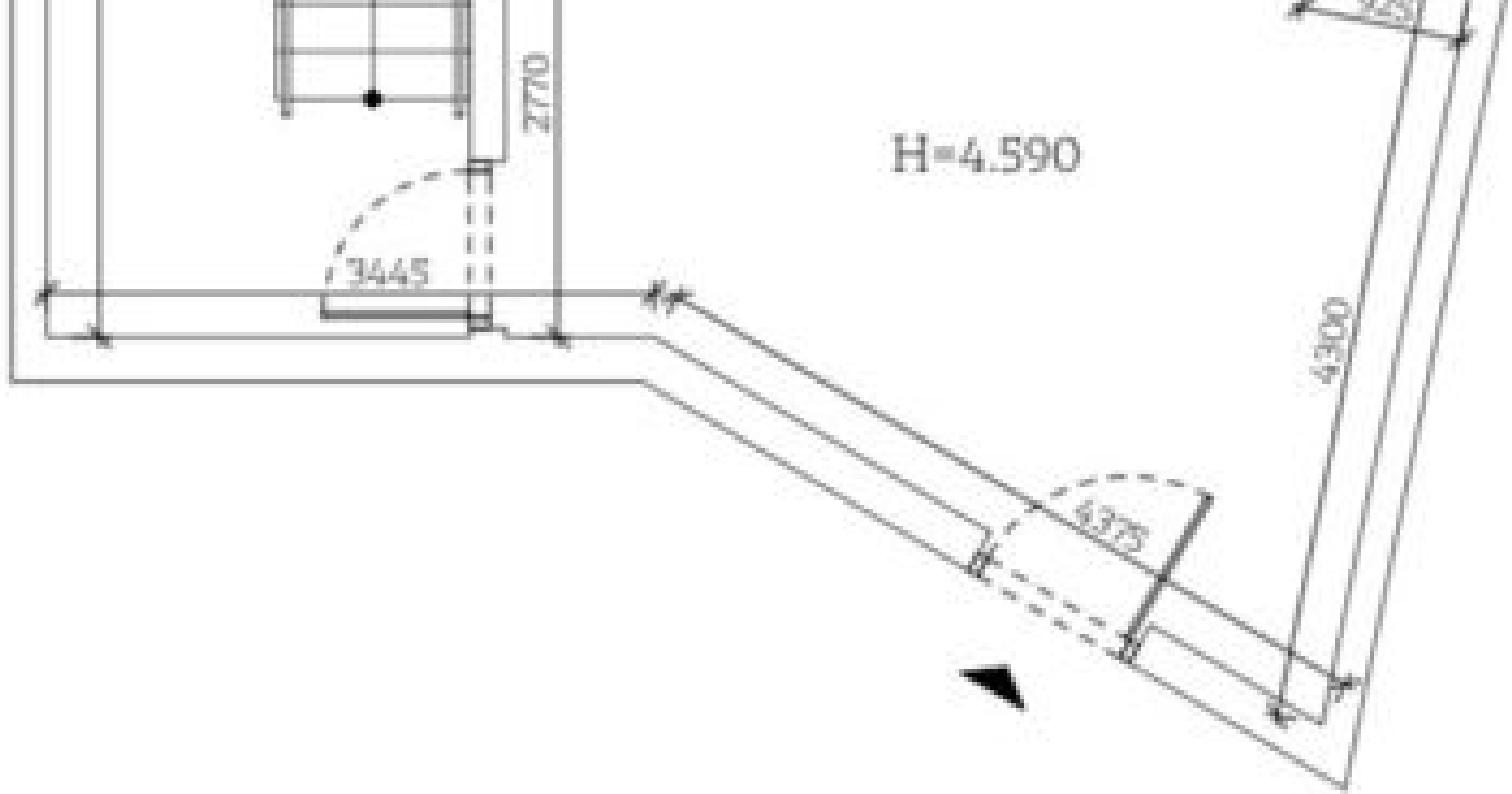
2770
H=4.590
3445
4300
4375

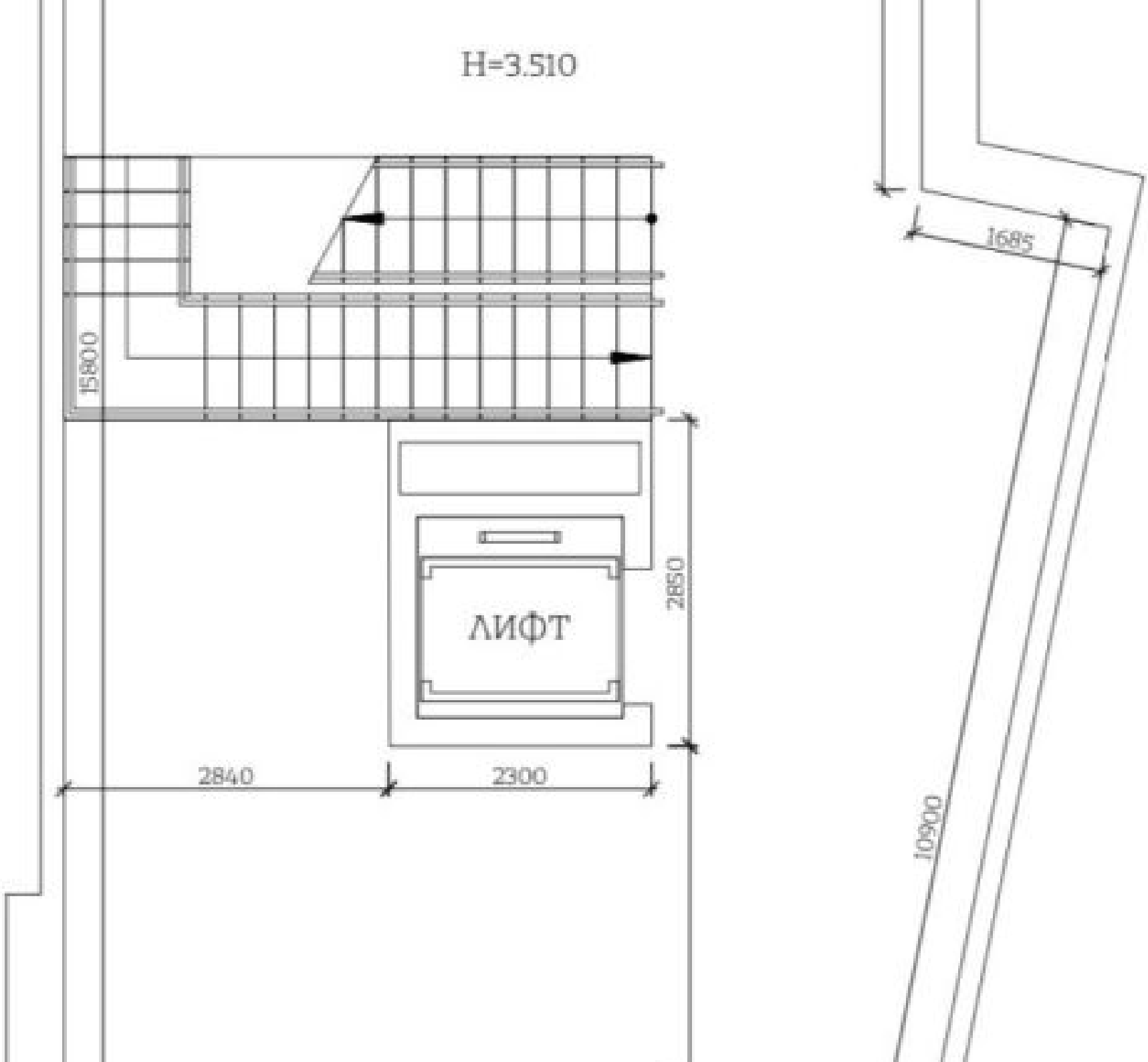
H=3.510
1580.0
ЛИФТ
2850
2840
2300
1685
10900

H=4.170
ЛИФТ
2900
2840
2900
4075
3985
8750
3900

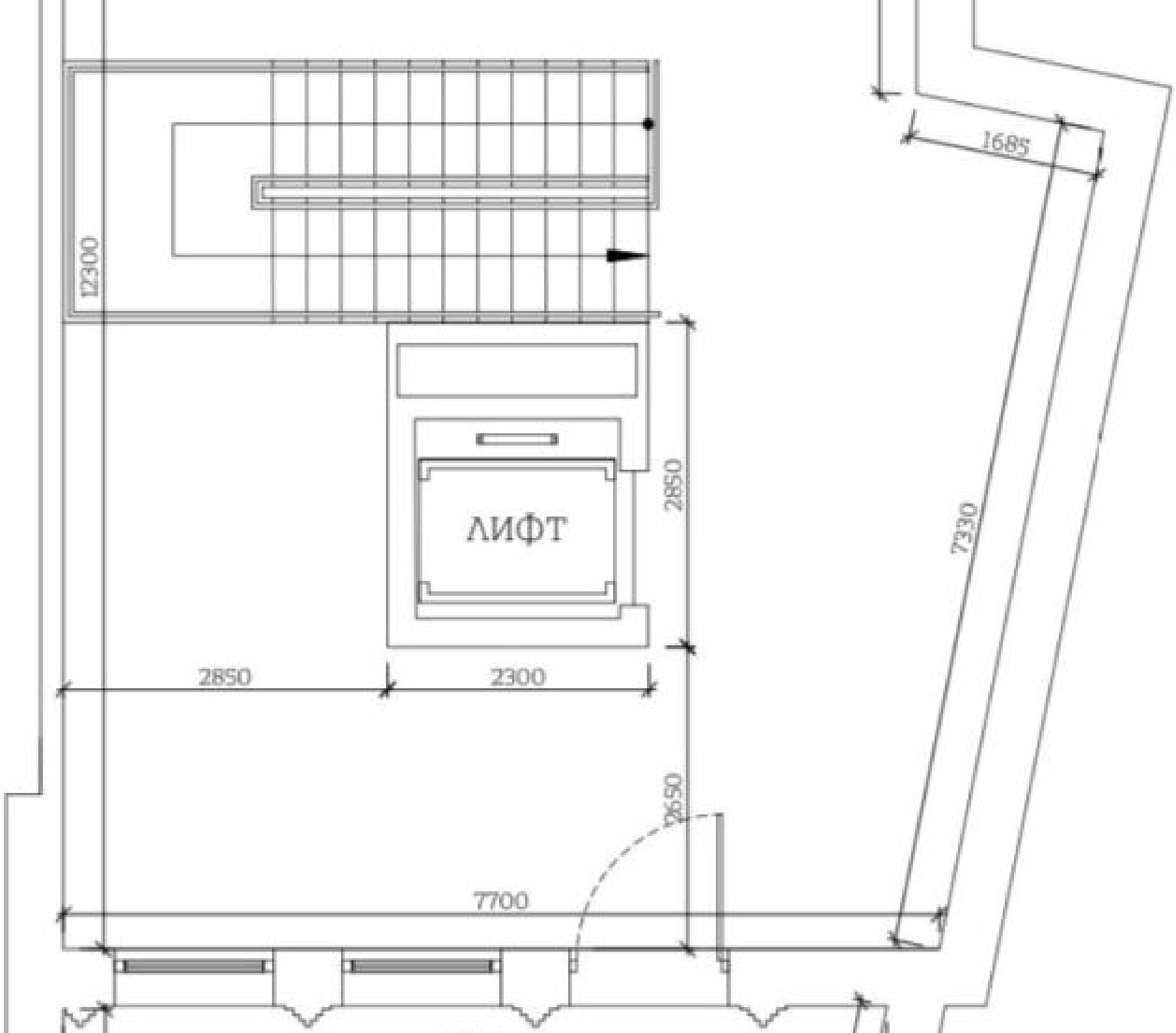
1685
12300
2850
ЛИФТ
7330
2850
2300
2650
7700

КОНТАКТЫ

МЕДВЕДЕВА КСЕНИЯ
СПЕЦИАЛИСТ ПО НЕДВИЖИМОСТИ

Департамент городской недвижимости
Агентство элитной недвижимости

ул Малая Пироговская, д 16

+7(919)990-1484

medvedeva@chaseestate.ru

chaseestate.ru

CHASE
real estate services